TRUMPF

Anbaumotor BLDS18

订货号	备件
No. D'ORDINE	PEZZO DI RICAMBIO
NO. DE REF.	PIEZA DE RECAMBIO
NO. DE REF.	PIECE DE RECHANGE
ORDER NO.	SPARE PART
NO BEST.-NR.	ERSATZTEIL
1 2280269	
2 0010073	
3 2272792	incl. 2
4 0474671	
5 2272791	
6 2272774	incl. 4+5
7 2263257	
8 2272770	
9 2280270	
10 2272758	
11 2263259	
12 2272769	

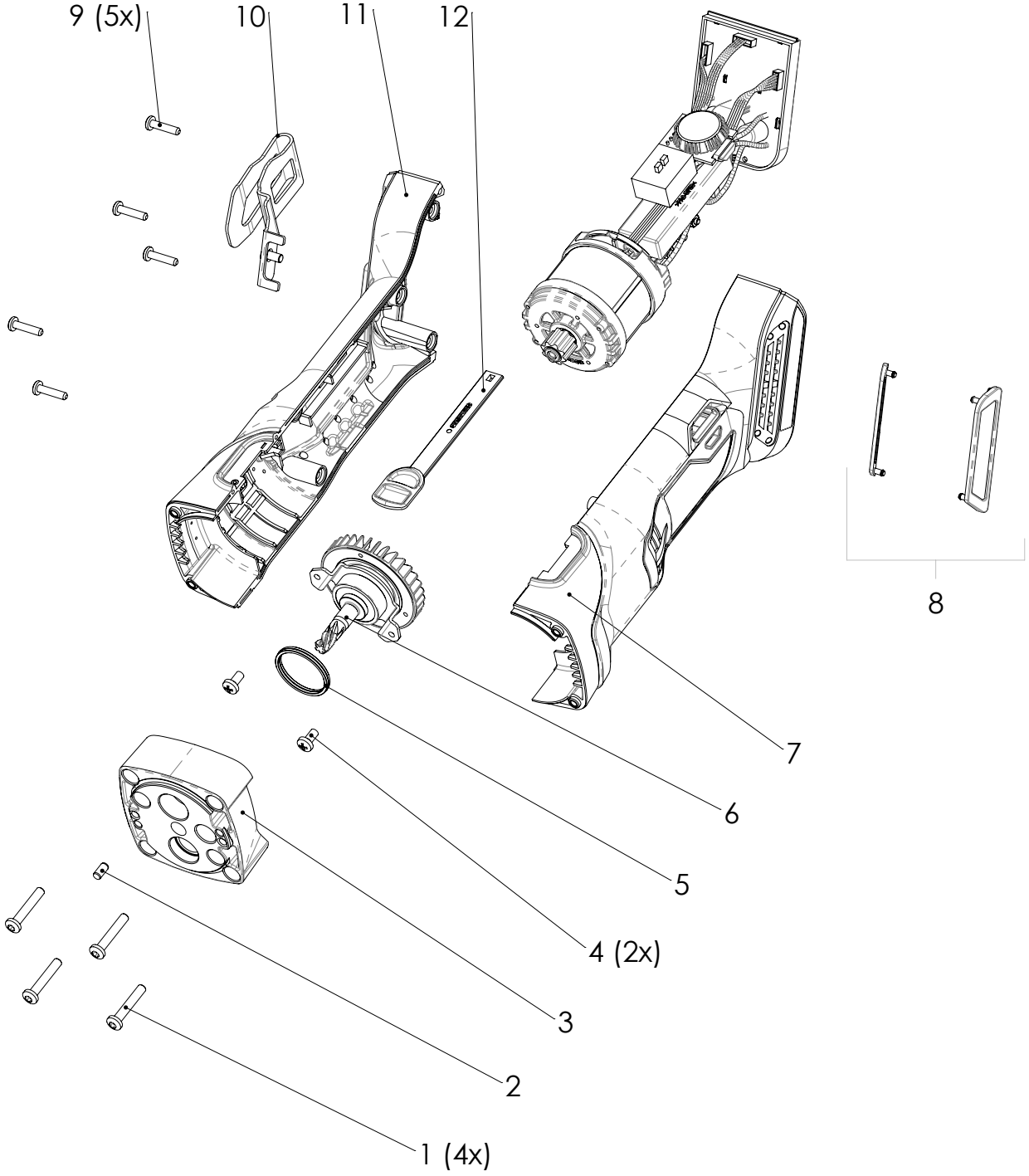
9 (5x)
10
11
12
8
7
6
5
4 (2x)
3
2
1 (4x)

TRUMPF

Anbaumotor BLDS18

	订货号	备件
	No. D'ORDINE	PEZZO DI RICAMBIO
	NO. DE REF.	PIEZA DE RECAMBIO
	NO. DE REF.	PIECE DE RECHANGE
	ORDER NO.	SPARE PART
NO	BEST.-NR.	ERSATZTEIL
13	2082207	
14	2082208	
15	2272666	incl. 16 D/CH 230V 50/60Hz
	2275871	incl. 16 GB 110V 50/60Hz
	2275872	incl. 16 USA 120V 50/60Hz
16	1892769	D/CH 230V 50/60Hz
	1907650	GB 110V 50/60Hz
	1892770	USA 120V 50/60Hz

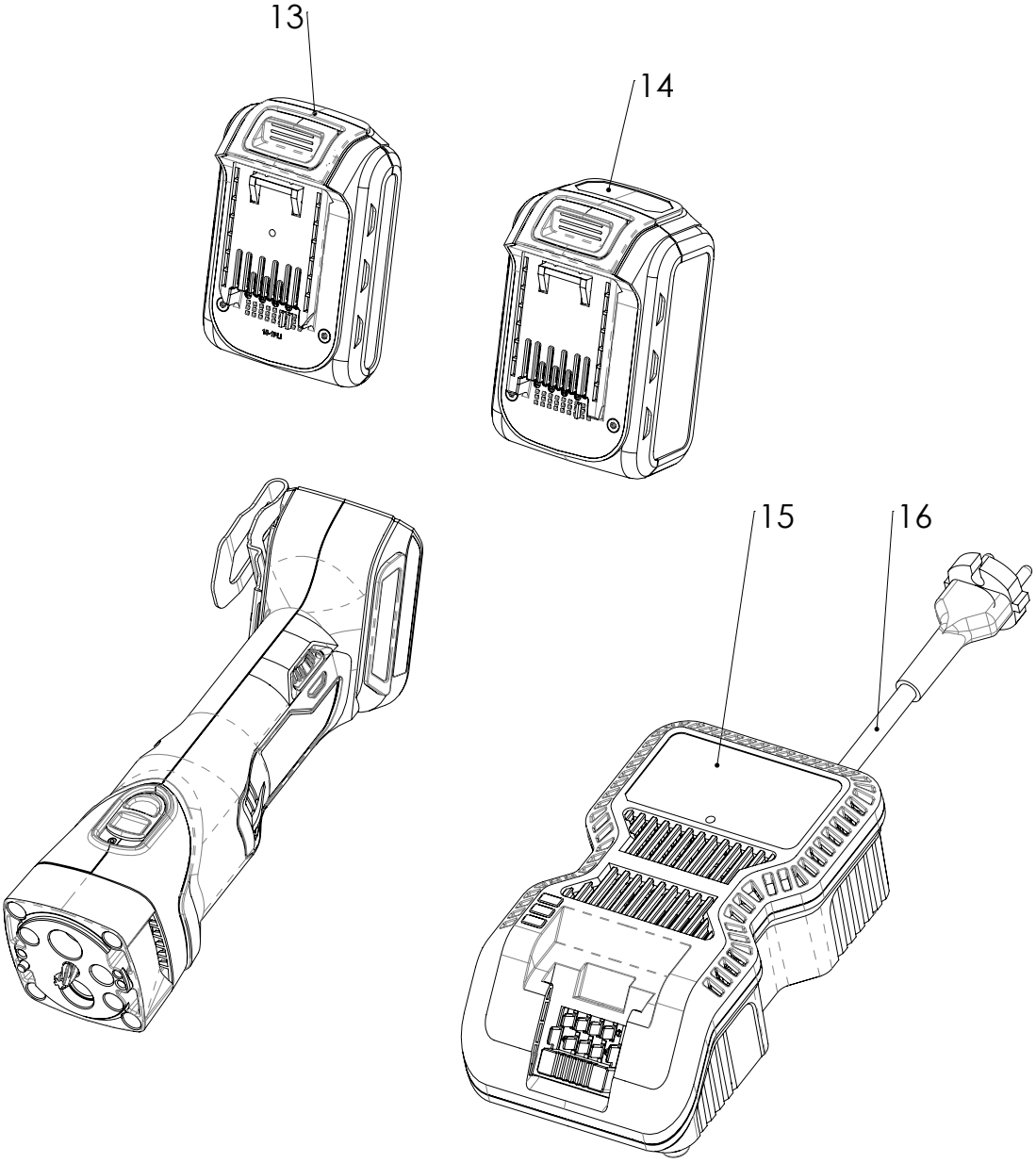
13
14
15
16